GDF60-18Z/5.5 380V外形图

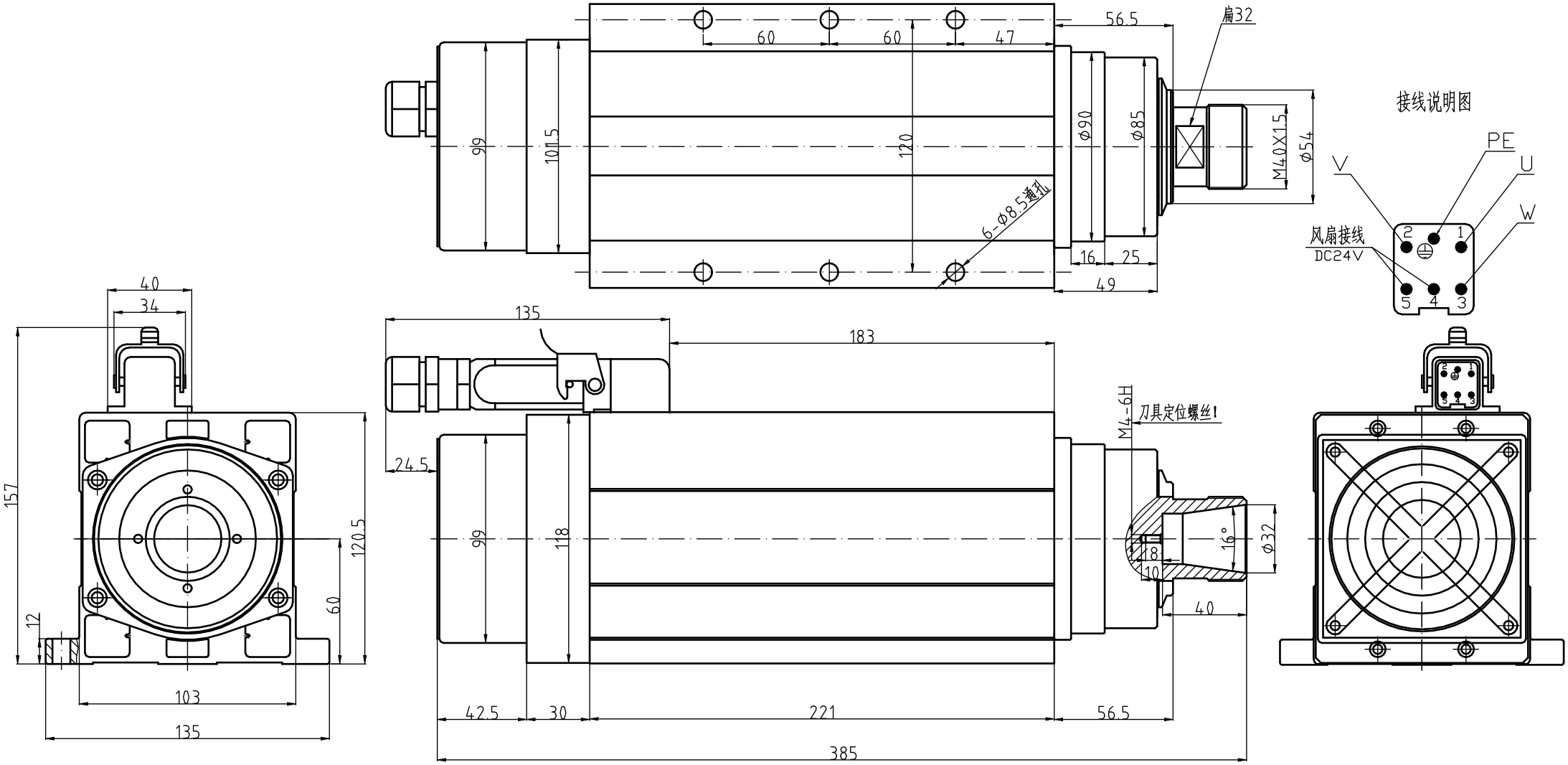

GDF60-18Z/5.5	重量:13KG
功率 5.5kw	ER螺帽:ER32
电压 380V	冷却方式：DC24V直流风扇
电流 12.5A	轴承润滑方式：脂润滑
频率 300Hz	高精度角接触球轴承:2X7008C P4/2X7002C P4
转速 18000r/min	旋转方向：从轴伸端看为逆时针方向

特别注意：按装固定螺钉时必须涂上螺纹胶以防止松动！